ВТОРОЙ РЕГИОНАЛЬНЫЙ ЧЕМПИОНАТ «АБИЛИМПИКС»

КОНКУРСНОЕ ЗАДАНИЕ

по компетенции

слесарное дело

Конкурсное задание

Слесарное дело

1 Введение

Содержанием конкурсного задания являются слесарные работы. Участники соревнований получают инструкцию, чертеж изготовляемых деталей. Конкурсное задание имеет несколько модулей, выполняемых последовательно.

Конкурс включает в себя изготовление «Дверной задвижки» из листового и прокатного металла.

Окончательные аспекты критериев оценки уточняются членами жюри. Оценка производится как в отношении работы модулей, так и в отношении процесса выполнения конкурсной работы. Если участник конкурса не выполняет требования техники безопасности, подвергает опасности себя или других конкурсантов, такой участник может быть отстранен от конкурса.

Время и детали конкурсного задания в зависимости от конкурсных условий могут быть изменены членами жюри.

Конкурсное задание должно выполняться помодульно. Оценка также происходит от модуля к модулю.

2 Формат и структура конкурсного задания.

Конкурсное задание включает в себя 2 модуля: подготовительные, заготовительные и разметочные работы; изготовление и сборка.

Время выполнения всего конкурсного проекта составляет – 4 часа.

Сложность заданий остается неизменной для людей с инвалидностью. Адаптация заданий заключается в увеличении времени выполнения заданий.

Участникам необходимо самостоятельно выполнить следующие задания, без какой-либо посторонней помощи:

- Выполнить разметку
- Осуществить опиливание различных поверхностей
- Выполнить сверление отверстий
- Осуществить гибку, зенкование и клепку

<u>Модуль 1: Подготовительные, заготовительные и разметочные работы</u>

Участник самостоятельно должен выполнить разметку, определить базовые поверхности детали, подобрать необходимый инструмент, осуществить отделение лишнего металла от заготовки.

Модуль 2: Изготовление и сборка

Участник самостоятельно должен выполнить чистовую отделку изделия. Выполнить сверление отверстий. Осуществить сборку. Участник должен уметь читать сборочные чертежи.

3 Требования к конкурсному заданию

Перед началом работы все конкурсанты обязаны пройти инструктаж по технике безопасности. Надеть спецодежду, организовать рабочее место.

Необходимо заранее ознакомиться с данным Конкурсным заданием и Списком инструмента и в случае возникновения вопросов задать их организаторам.

В процессе выполнения конкурсных заданий (включая перерывы), участники имеют право общаться со своими экспертами только в присутствии независимого эксперта (эксперт, не имеющий заинтересованности в получении преимуществ данным участником перед другими участниками).

Уточняющие вопросы конкурсант может задавать только до начала выполнения задания.

В процессе выполнения задания участник должен соблюдать очередность этапов согласно конкурсному заданию.

Участнику не разрешается выходить за пределы отведённого ему рабочего пространства за исключением согласованных с комиссией случаев.

4 Критерии оценки

Раздел	**Критерий**	**Оценки**		
		Субъективная	**Объективная**	**Общая**
A	Безопасность	0	4	4
B	О.Р.М.	0	2	2
C	Размеры (основание, направляющие и запорная скобы, ручка, засов).	0	83	83
D	Обработка кромок	0	6	6
E	Сборка (клепка)	5	0	5
	Итого =	5	95	100

Абилимпикс 2017

√Rz80

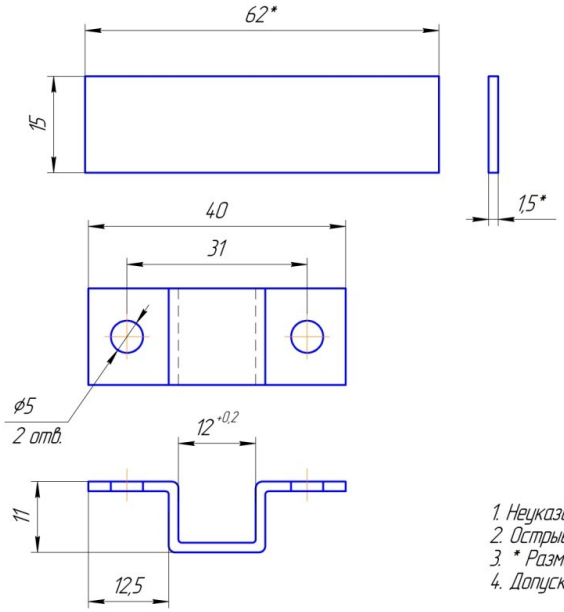

1. Неуказанные предельные отклонения валов h12, отверстий H12.
2. Острые кромки притупить R0.1 – 0.3мм
3. * Размеры для справок.
4. Допускается гибка в приспособлении.

Изм.	Лист	№ докум.	Подп.	Дата	Абилимпикс 2017		
Разраб.					Запорная скоба	Лит. / Масса / Масштаб 2:1	
Пров.						Лист / Листов 1	
Т.контр.							
Н.контр.					Сталь 3	ГБПОУ ПК имени П.А.Овчинникова	
Утв.							

Копировал Формат А3

Перв. примен. | Справ. № | Подп. и дата | Инв. № дубл. | Взам. инв. № | Подп. и дата | Инв. № подл.

Абилимпикс 2017

√Rz80

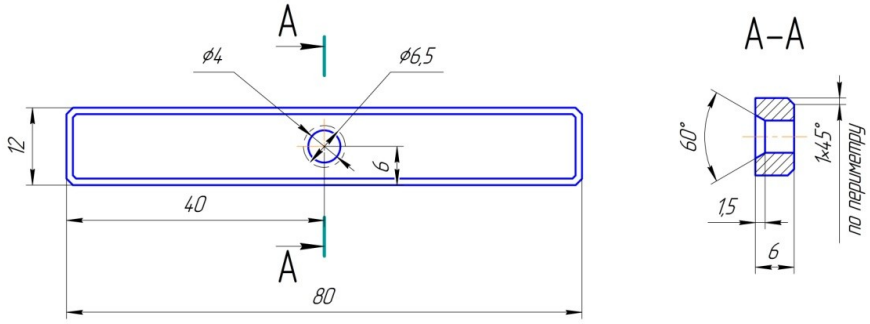

1. Неуказанные предельные отклонения валов h12, отверстий H12.
2. Острые кромки притупить R0.1 – 0.3мм

Изм.	Лист	№ докум.	Подп.	Дата	Абилимпикс 2017		
Разраб.					Засов	Лит. / Масса / Масштаб 2:1	
Пров.						Лист / Листов 1	
Т.контр.							
Н.контр.					Сталь 3	ГБПОУ ПК имени П.А.Овчинникова	
Утв.							

Копировал Формат А3

Перв. примен. | Справ. № | Подп. и дата | Инв. № дубл. | Взам. инв. № | Подп. и дата | Инв. № подл.

Абилимпикс 2017

Перв. примен. | Справ. № | Подп. и дата | Инв. № дубл. | Взам. инв. № | Подп. и дата | Инв. № подл.

Rz80

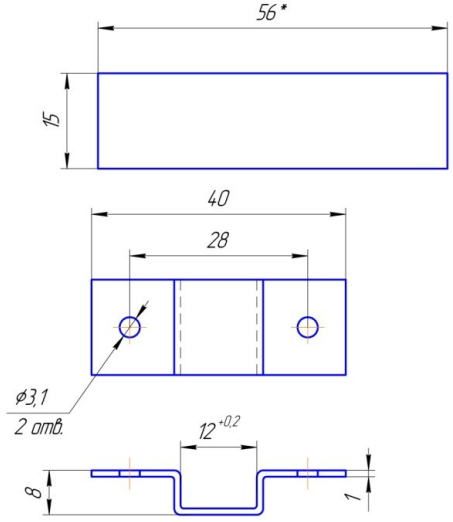

1. Неуказанные предельные отклонения валов h12, отверстий H12.
2. Острые кромки притупить R0.1 – 0.3мм
3. * Размеры для справок.
4. Допускается гибка в приспособлении.

Изм.	Лист	№ докум.	Подп.	Дата	Абилимпикс 2017			
Разраб.					Направляющая скоба	Лит.	Масса	Масштаб 2:1
Пров.						Лист	Листов 1	
Т.контр.								
Н.контр.					Сталь 3	ГБПОУ ПК имени П.А.Овчинникова		
Утв.								

Копировал Формат А3

Абилимпикс 2017

Перв. примен. | Справ. № | Подп. и дата | Инв. № дубл. | Взам. инв. № | Подп. и дата | Инв. № подл.

Rz80

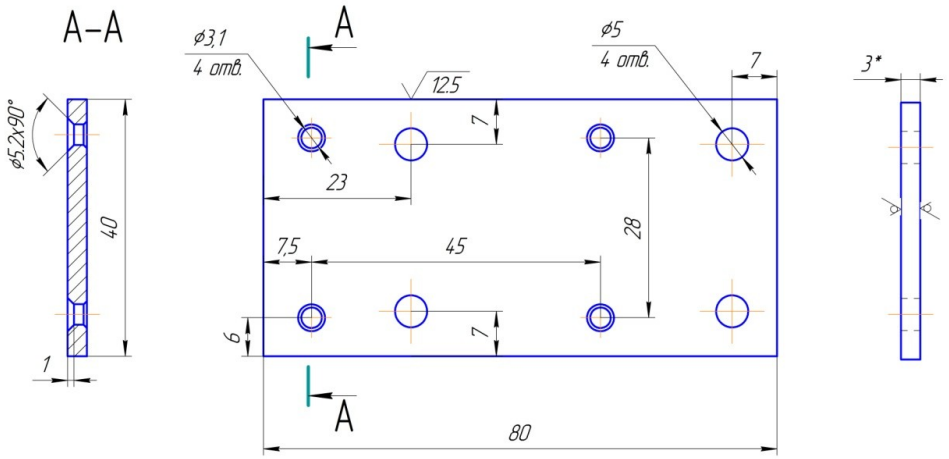

1. Неуказанные предельные отклонения валов h12, отверстий H12.
2. Острые кромки притупить R0.1 – 0.3мм
3. * Размеры для справок.

Изм.	Лист	№ докум.	Подп.	Дата	Абилимпикс 2017			
Разраб.					Основание	Лит.	Масса	Масштаб 2:1
Пров.						Лист	Листов 1	
Т.контр.								
Н.контр.					Сталь 3	ГБПОУ ПК имени П.А.Овчинникова		
Утв.								

Копировал Формат А3

Абилимпикс 2017

Перв. примен. | Справ. № | Подп. и дата | Инв. № дубл. | Взам. инв. № | Подп. и дата | Инв. № подл.

Rz80

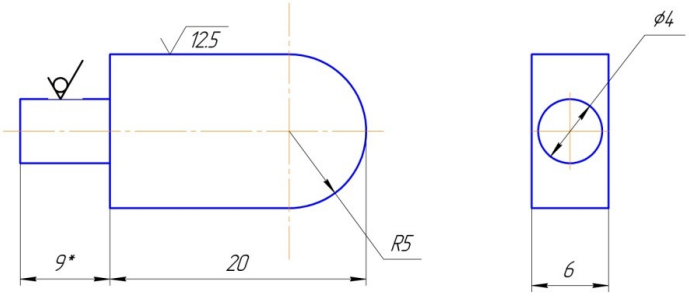

1. Неуказанные предельные отклонения валов h12, отверстий H12.
2. Острые кромки притупить R0.1 – 0.3мм
3. * Размеры для справок.

Изм.	Лист	№ докум.	Подп.	Дата	Абилимпикс 2017			
Разраб.					Ручка	Лит.	Масса	Масштаб 2:1
Пров.						Лист	Листов 1	
Т.контр.					Сталь 3	ГБПОУ ПК имени П.А.Овчинникова		
Н.контр.								
Утв.								

Копировал Формат А3

Абилимпикс 2017

Перв. примен. | Справ. № | Подп. и дата | Инв. № дубл. | Взам. инв. № | Подп. и дата | Инв. № подл.

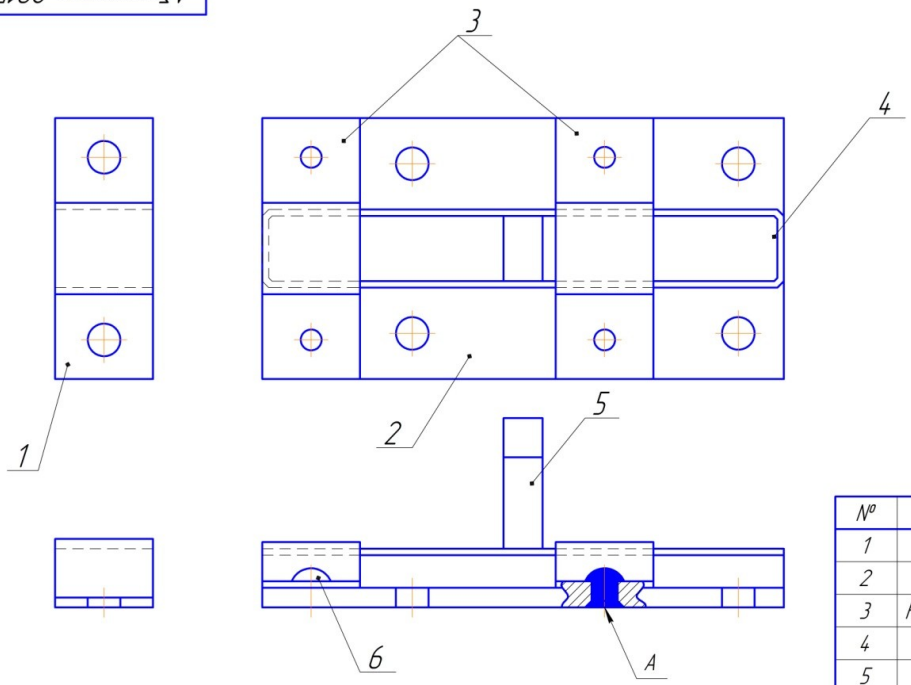

№	Наименование	кол.	Материал
1	Запорная скоба	1	Сталь
2	Основание	1	Сталь
3	Направляющая скоба	2	Сталь
4	Засов	1	Сталь
5	Ручка	1	Сталь
6	Заклепка ϕ3	1	Сталь

1. Клепать заклепками ϕ3, зачистить место А образующей головки заподлицо.

Изм.	Лист	№ докум.	Подп.	Дата	Абилимпикс 2017			
Разраб.					Сборка	Лит.	Масса	Масштаб 2:1
Пров.						Лист	Листов 1	
Т.контр.					Сталь 3	ГБПОУ ПК имени П.А.Овчинникова		
Н.контр.								
Утв.								

Копировал Формат А3

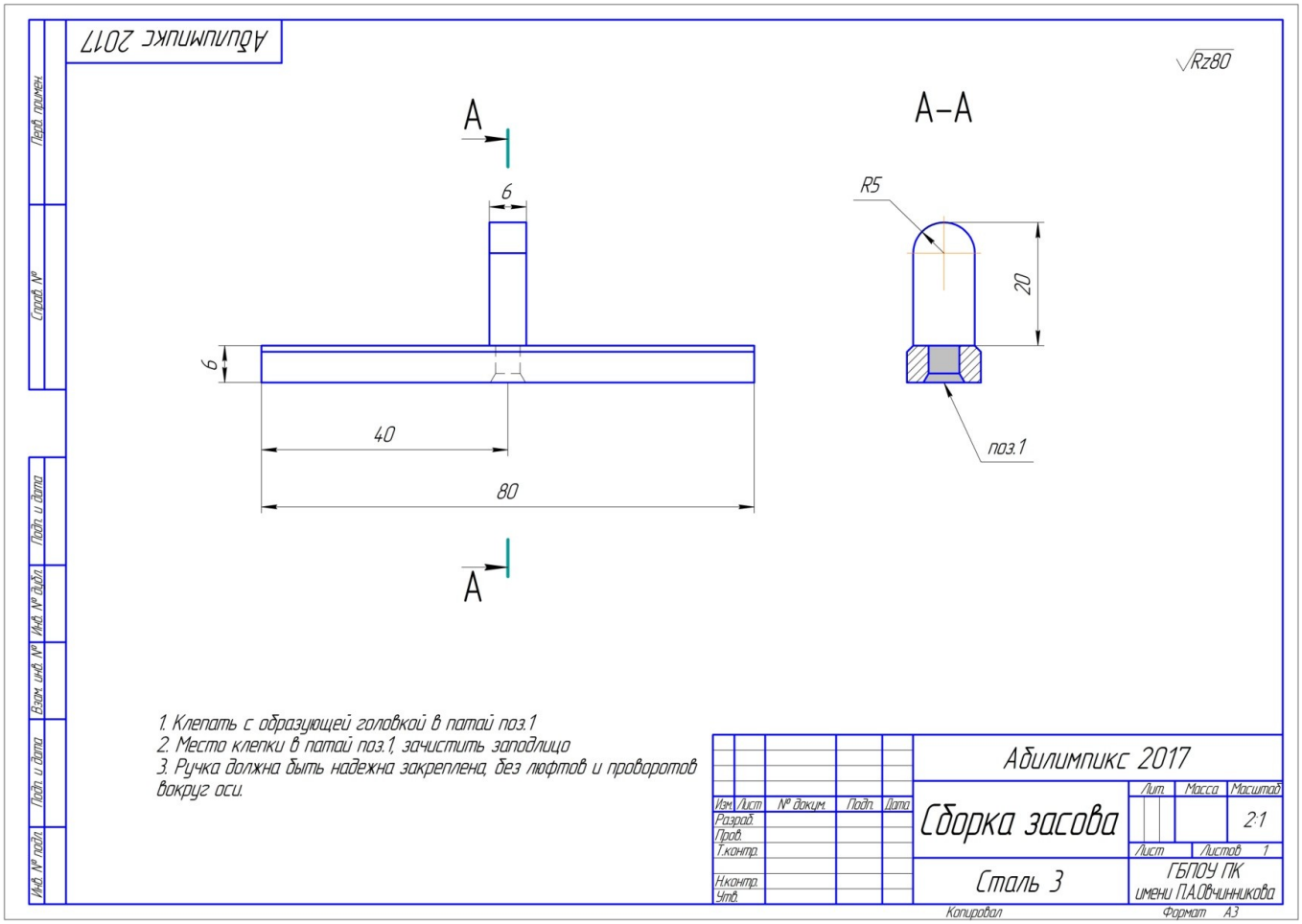

5. Инфраструктурный лист

Наименование оборудования и инструмента
Верстак с тисками
Табурет к верстаку регулирующийся по высоте
Настольно-сверлильный станок с самозажимным патроном до13мм, 220 вольт(380)
Мини-верстак слесарный металлический ВТМ под сверлильный станок
Тиски к сверлильному станку с шириной губок 80мм.
Напильник плоский: №1, 200-250мм.
Напильник плоский: №2, 200-250мм.
Напильник плоский: №3, 150-200мм.
Напильник плоский №2, 150-200мм.
Напильник плоский: №3, 150-200мм.
Ножницы по металлу ручные
Ножовка слесарная по металлу оснащенная, (с 2-мя запасными полотнами дополнительно).
Циркуль слесарный 200мм.
Чертилка
Кернер 110мм.
Зубило слесарное 200мм.
Сверло спиральное: ø 3,1мм
ø 4,0мм
ø5мм
ø 6,5мм
Линейка масштабная 150 мм.
Линка лекальная 80 мм.
Угольник лекально поверочный УШ

Штангенциркуль ШЦ-1, 0-125мм.
Штангенциркуль ШЦ-2, 0-250 мм.
Радиусомер R5.
Молоток слесарный, 400гр.
Бумага наждачная мелкозернистая
Очки прозрачные защитные
Щётка-смётка
Расходные материалы на одного человека
Комплект заготовок Ст.3, лист 1 мм.(56х15)- 2шт.
Ст.3, лист 1,5 мм.(62х15)- 1шт.
Ст.3, лист 3.0 мм.(80х40)- 1шт.
Ст.3, лист 6 мм. (26х10) – 1 шт.
Ст.3, лист 6 мм.(80х12) – 1 шт.
Комплект заклёпок с полукруглой головкой ø 3 мм- 8шт
"Тулбокс" Инструмент, который должен привезти с собой участник
Приспособления (оправки), для гибки деталей " Скобы"
Комплект оправок (поддержек), для клёпки
Спецодежда (халат х/б , головной убор).
Обувь на жесткой подошве с закрытым верхом
Очки прозрачные защитные

6. Техника безопасности.

Перед началом работы Участники должны выполнить следующее:

Внимательно изучить содержание и порядок проведения практического конкурсного задания, а также безопасные приемы его выполнения.

Надеть спецодежду, волосы тщательно заправить под головной убор.

Убедиться в исправности рабочего инструмента и приспособлений

Подготовить необходимые для работы материалы, приспособления и разложить на свои места, убрать с рабочего стола все лишнее.

6.1. Требования охраны труда во время работы.

Пользоваться только исправным инструментом и приспособлениями

Не останавливать вращающийся инструмент руками или какими-либо посторонними предметами

Строго соблюдать действующие инструкции.

6.2. Требования охраны труда в аварийных ситуациях.

При обнаружении неисправности в работе электрических устройств, находящихся под напряжением (повышенном их нагреве, появления искрения, запаха гари, задымления и т.д.), Участнику следует немедленно отключить источник электропитания и сообщить о случившемся Экспертам.

При возникновении пожара или задымления следует немедленно обесточить электрооборудование, принять меры к эвакуации людей, сообщить об этом Экспертам и в ближайшую пожарную часть. Приступить к тушению пожара имеющимися средствами пожаротушения. Для тушения

электрооборудования, находящегося под напряжением, следует применять только углекислотные и порошковые огнетушители, а также сухой песок или кошму, нельзя в этом случае использовать пенные огнетушители или воду.

При несчастном случае или внезапном заболевании необходимо сообщить о случившемся Экспертам, которые должны принять мероприятия по оказанию первой помощи пострадавшим, вызвать скорую медицинскую помощь, при необходимости отправить пострадавшего в ближайшее лечебное учреждение.

6.3. Требования охраны труда по окончании работ.

После окончания работ каждый Участник обязан:

Отключить все механизмы и убрать рабочий инструмент.

Привести в порядок рабочее место, сдать Экспертам оборудование, материалы и инструмент.

Снять спецодежду и тщательно вымыть руки с мылом.