ВТОРОЙ РЕГИОНАЛЬНЫЙ ЧЕМПИОНАТ

«АБИЛИМПИКС»

КОНКУРСНОЕ ЗАДАНИЕ

по компетенции

Мебельщик

Компетенция «Деревообработка» («Мебельщик»)

1. Описание компетенции

1.1.Ссылка на образовательный и проф. стандарт (Сборка изделий мебели из древесных материалов №385. Код 23.036.)

1.2. Актуальность: Поделки из дерева, любовно сделанные мастерами народного промысла, всегда вызывали восхищения и ценились очень высоко. Конечно изделия из древесины — это искусство, которым можно овладеть, прилагая усилия и оттачивая свое мастерство.

1.3. Требования к квалификации. Описание знаний, умений, навыков. - подбор и раскрой заготовок и механическая обработка деталей столярных и мебельных изделий; - выполнение столярных соединений; - конструирование столярных изделий и мебели; - применение правил безопасности труда и производственной санитарии при выполнении столярных работ; – налаживать и применять в работе станки, инструмент и оборудование для производства столярных работ; – производить подготовку и разметку заготовок для деталей; – выполнять раскрой древесины и древесных материалов; – выполнять основные операции по обработке древесины и древесных материалов ручным инструментом: пиление, сверление, долбление, строгание, шлифование.

2.Задание

Изготовление журнального столика

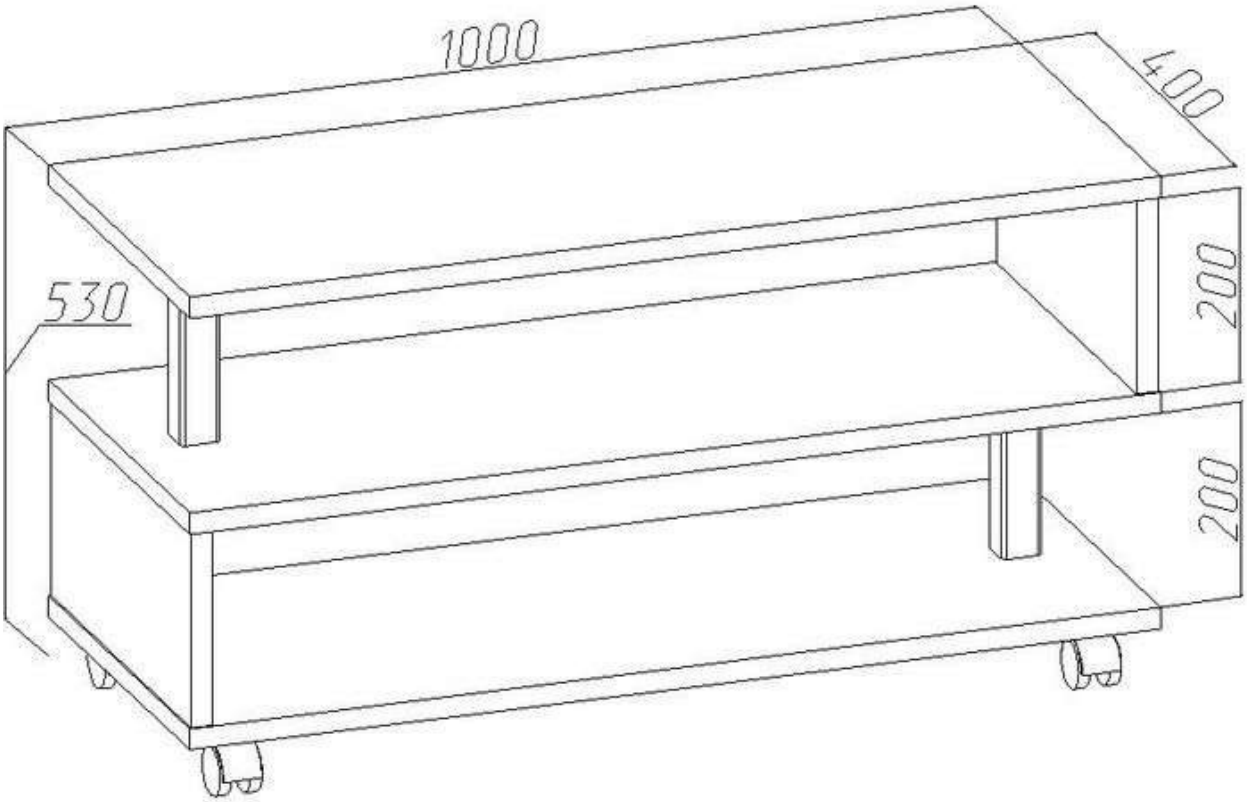

Время на выполнение задания: 6 часов.

3.Критерии оценки:

Субъективные критерии.

Критерии	**Начисляемые баллы**
Качество выполнения облицовки, разметки и соединений.	**38**
Шлифование.	**16**
Не соблюдение правил техники безопасности и норм охраны труда	**- 5**
Всего	**54**

Объективные критерии.

Критерии	Начисляемые баллы
Зазоры	**30**
Линейные размеры	**6**
Жесткость собранной конструкции	**5**
Внешний вид	**5**
Замена заготовки	**- 3**
Всего	**46**
Итого	**100**

4.Инфраструктурный лист (то оборудование и материалы, которые должны предоставить организаторы при проведении соревнований) на одно рабочее место.

1. Материалы, предоставляемые организатором на одного участника:

- Рабочие чертежи – 1 комплектов
- Детали для сборки – 1 комплектов
- Мебельная фурнитура – 1 комплект

2. Оборудование и инструмент, предоставляемые организатором:

- ДРЕЛЬ-ОТВ. АКК., комп.в конт. T-Loc CXS Li 1,5 Set EU 230V
- Струбцины, комплект из 2 шт. FSZ 120/2
- ШЛИФМАШ. ЭКСЦЕНТРИК. в конт. T-Loc ETS 150/5 EQ-Plus
- Сверла
- двойные евро-розетки,
- подведённые к каждому рабочему месту (верстаку) 5 шт сдвоенных (по 10 А)
- необходимая общая мощность на площадку – 10 кВт
- стул – 5 шт.
- удлинитель – блок розеток на 5 шт. L=5 м – 1 шт.
- веник для уборки – 5 шт.
- совок – 5 шт.
- мешок под стружки, мусор (160 – 180 литров) - 3 шт.
- пилка для лобзика по дереву для чистого реза – 2 шт.
- сверло Фоснера – 5 шт.
- столярный нож – 5 шт.

1. Toolbox. Список оборудования, которое необходимо иметь участнику

- спецодежда
- Защитные очки.
- Спец обувь (200 Дж)
- Наушники – 1 шт.

- Угломер – 1 шт.
- щётка-смётка – 1 шт.
- башмачок + наждачная бумага средней зернистости– 1 шт.
- набор спиральных сверл Ø1-10 мм
- угольник столярный – 1 шт.
- линейка металлическая 300-500 мм – 1 шт.
- Рулетка – 1 шт.
- шило – 1 шт.
- карандаш простой – 1 шт.

Любые материалы и оборудование, имеющиеся при себе у участников, необходимо предъявить Экспертам. Жюри имеет право запретить использование любых предметов, которые будут сочтены не относящимися к разрешающим инструментам, или же они могут дать участнику несправедливое преимущество.

Материалы:

Наименование	длина	ширина	толщина
крышки – 3 шт.	1000	400	16
боковые стенки – 2 шт.	400	200	16

2. Описание специфики освоения компетенции

Описание:

1. Подготовка рабочего места:

- расположение инструментов и заготовок в соответствующем порядке;
- проверка соответствия используемого инструмента;

2. Изучение конкурсного задания;

Модуль № 1.

3. Разметка деталей;
4. обработка кромок шлифованием;
5. облицовка кромок;
6. сборка изделия

Передача изделия на оценку экспертам;

7. Уборка рабочего места;

Перед началом работы все конкурсанты обязаны пройти инструктаж по технике безопасности. Надеть спецодежду, организовать рабочее место.

Необходимо заранее ознакомиться с данным Конкурсным заданием и Списком инструмента и в случае возникновения вопросов задать их организаторам.

В процессе выполнения конкурсных заданий (включая перерывы), участники имеют право общаться со своими экспертами только в присутствии независимого эксперта (эксперт, не имеющий заинтересованности в получении преимуществ данным участником перед другими участниками).

Уточняющие вопросы конкурсант может задавать только до начала выполнения задания.

В процессе выполнения задания участник должен соблюдать очередность этапов согласно Конкурсному заданию и технику безопасности.

Техника безопасности

ТРЕБОВАНИЯ БЕЗОПАСНОСТИ ВО ВРЕМЯ ПРОВЕДЕНИЯ СОРЕВНОВАНИЯ

Во время проведения соревнования необходимо соблюдать настоящую инструкцию, правила эксплуатации оборудования, механизмов и инструментов, не подвергать их механическим ударам, не допускать падений. При работе участник обязан:

} поддерживать порядок и чистоту на своем рабочем месте;

} рабочий инструмент располагать таким образом, чтобы исключалась возможность его скатывания или падения;

} выполнять работу только исправным, хорошо заточенным инструментом;

} использовать защитные очки при работе инструментом ударного действия;

} прочно закреплять обрабатываемую деталь в тисках при ручной резке древесины ножовкой;

} использовать для работы лучковую пилу с хорошо разведенным полотном и надежно закрепленным шнуром, обеспечивающим необходимое его натяжение;

} при запиливании материала ножовкой применять направитель для опоры полотна инструмента;

} технологические операции (пиление, обтесывание, долбление и т.п.) выполнять на верстаке в установленных местах, используя специальные упоры и приспособления;

} очищать струги (рубанок, фуганок, и. т.п.) от стружки деревянными клиньями, а не руками;

} использовать рабочий инструмент только по прямому назначению;

Участникам запрещается:

} допускать скапливание посторонних предметов на рабочих местах;

} захламлять верстаки отходами и стружкой;

} сдувать стружку и опилки ртом или убирать их руками;

} производить уборку над и под работающим оборудованием или в непосредственной близости от движущихся механизмов;

} вытирать рубильники и другие выключатели тока;

} собирать в один ящик тряпки, отходы бумаги и промасленной ветоши;

} очищать струги (рубанок, фуганок, и. т.п.) от стружки руками;

} выносить с площадки проведения соревнования и вносить в нее любые предметы, приборы и оборудование без согласования с экспертом (иного ответственного лица).

Обо всех неполадках в работе оборудования и механизмов необходимо ставить в известность эксперта (иного ответственного лица).

ТРЕБОВАНИЯ БЕЗОПАСНОСТИ В АВАРИЙНЫХ СИТУАЦИЯХ

При возникновении чрезвычайной ситуации (появлении посторонних запахов, задымлении, возгорании), обнаружении обрыва проводов питания или нарушения целости их изоляции, неисправности заземления и других повреждений электрооборудования, появления запаха гари, посторонних звуков в работе оборудования и механизмов,

немедленно прекратить работу, сообщить об этом эксперту (иному ответственному лицу) и действовать в соответствии с его указаниями.

При получении травмы сообщить об этом эксперту (иному ответственному лицу).

При необходимости помочь эксперту (иному ответственному лицу) оказать пострадавшему первую помощь и оказать содействие в его отправке в ближайшее лечебное учреждение.

ТРЕБОВАНИЯ БЕЗОПАСНОСТИ ПО ОКОНЧАНИИ СОРЕВНОВАНИЯ

Привести в порядок рабочее место только при отключении всех токонесущих устройств.

Привести в порядок использованное оборудование и приспособления.

Стружку и опилки с рабочего места убрать с помощью щетки.

Убрать в отведенное место инструменты.

Тщательно вымыть руки с мылом.

При обнаружении неисправности оборудования, приспособлений и инструментов проинформировать об этом эксперта (иное ответственное лицо). С его разрешения организованно покинуть площадку проведения соревнования.